Architecture du Micromètre

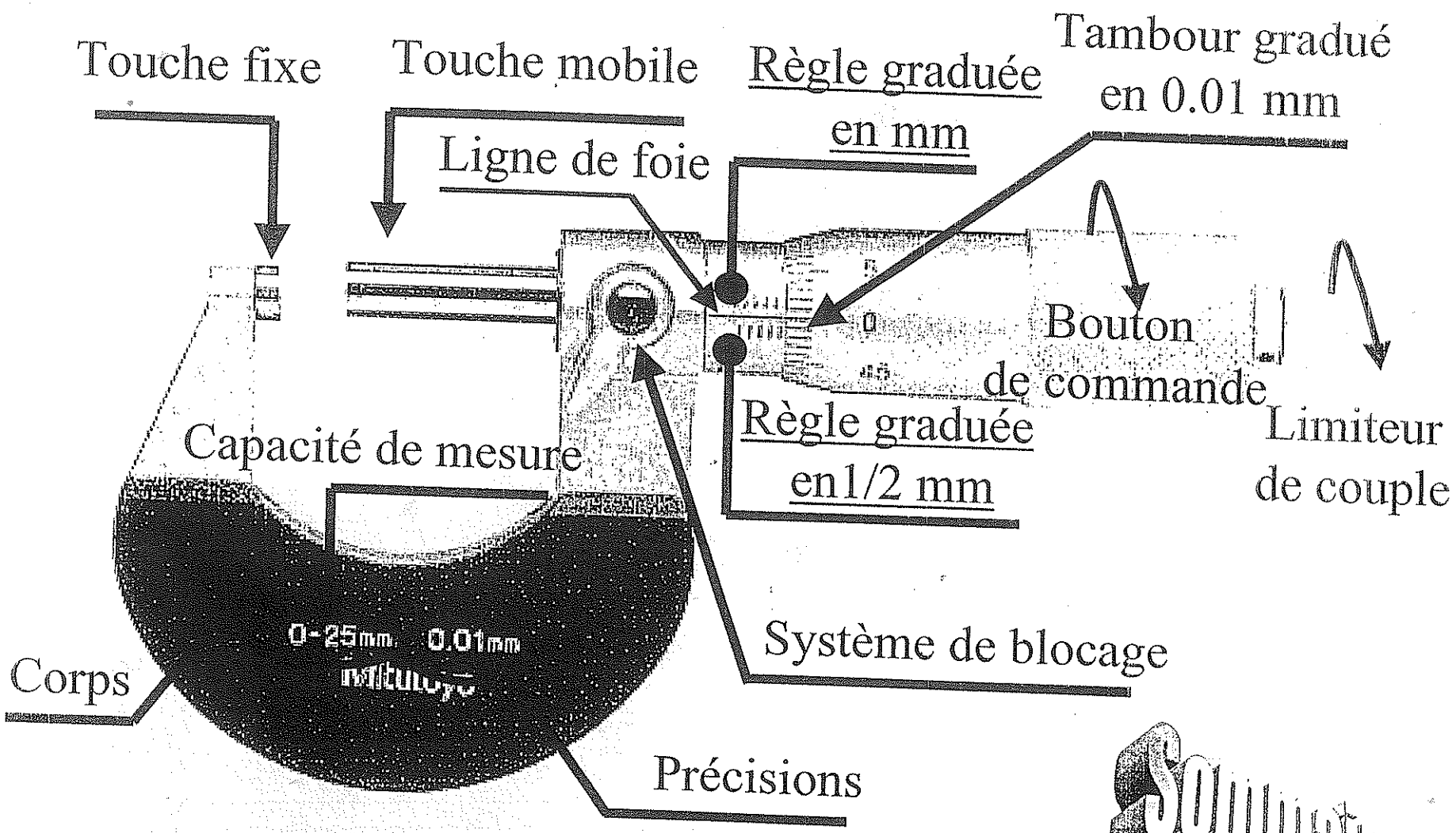

Sommaire

Règle graduée en mm

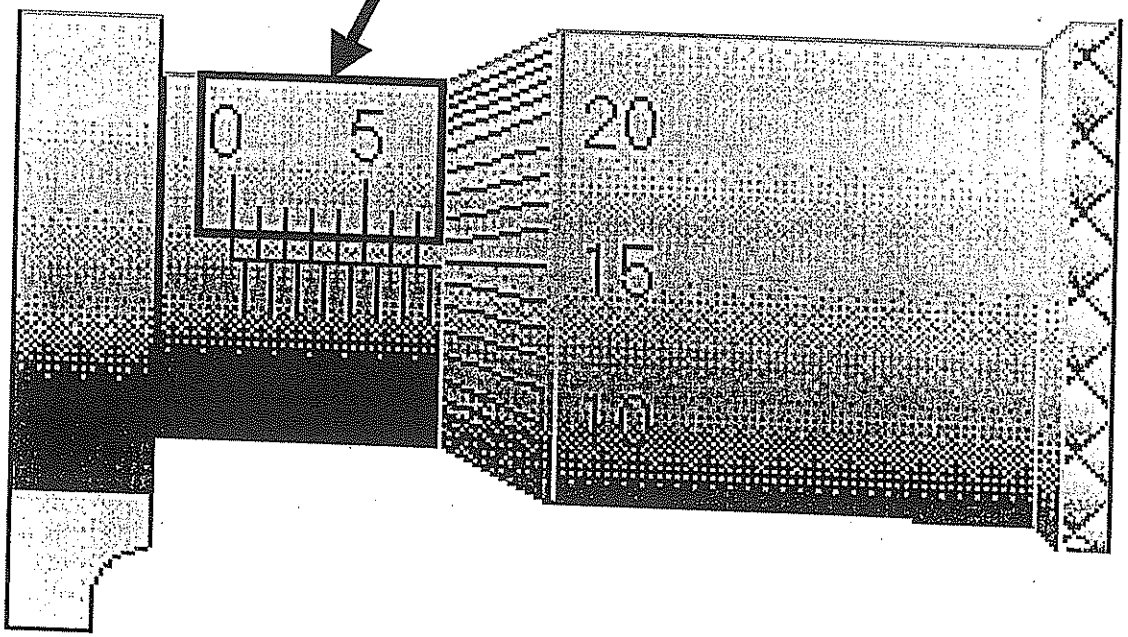

Règle graduée en 1/2 mm

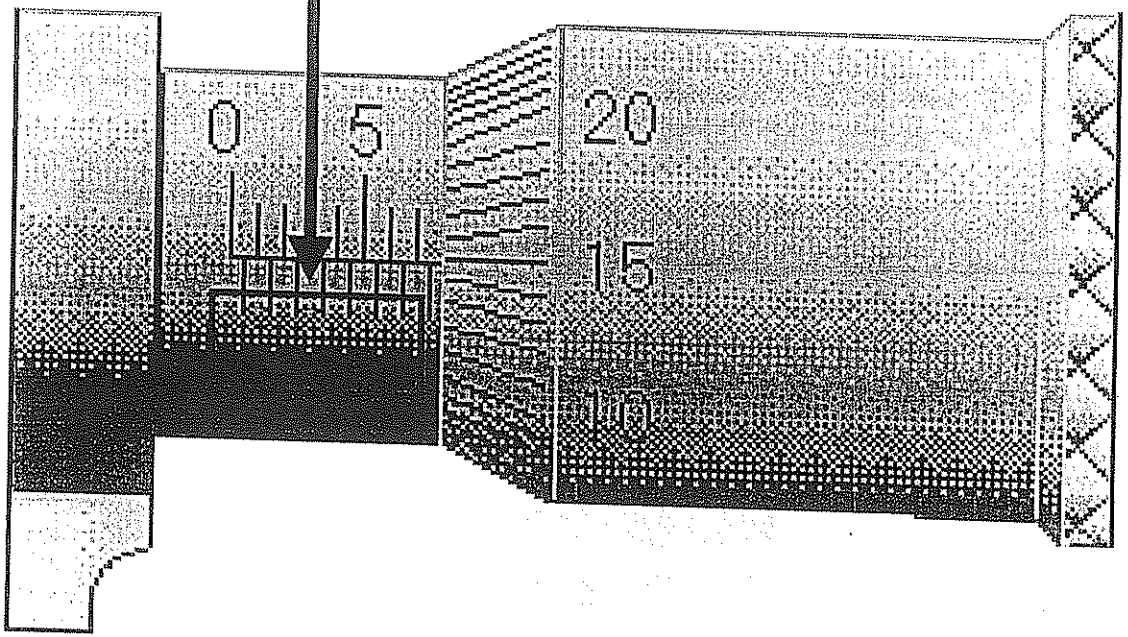

Principe de lecture

Etape 1

On lit

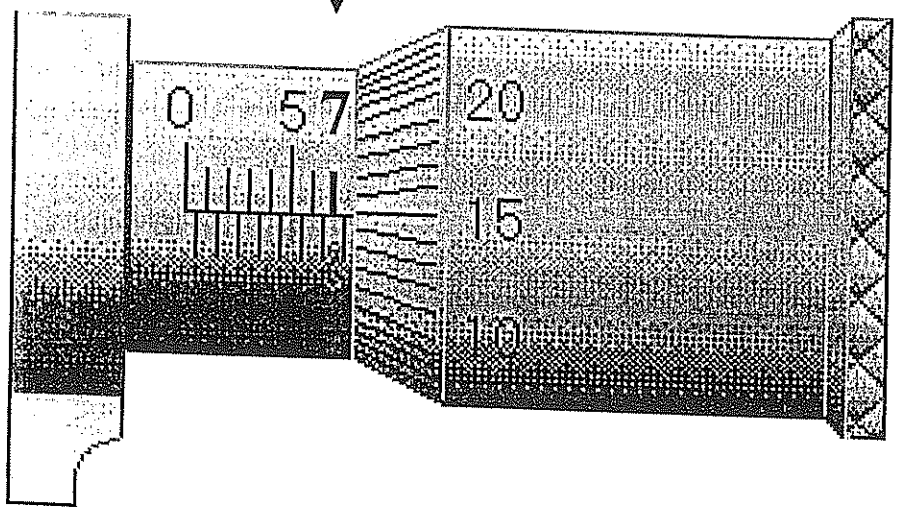

Lecture des millimètres sur l 'échelle des millimètres. C 'est la dernière graduation découverte avant le tambour.

Sommaire

Principe de lecture

Etape 2

On lit 0.5

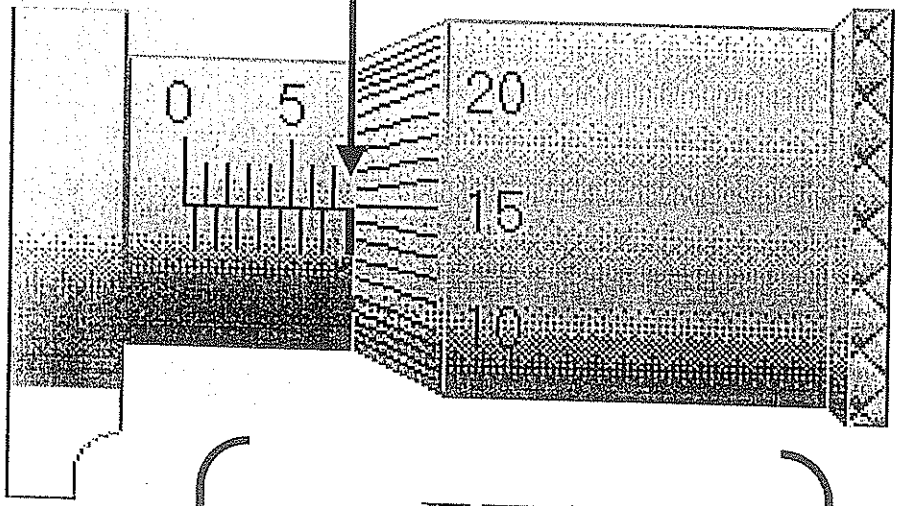

Lecture éventuelle des demi-millimètres sur l 'échelle des demi- millimètres. C 'est la dernière graduation découverte avant le tambour

(+ ETAPE 1 / ETAPE 2) → (7 / + 0,5)

Principe de lecture

Etape 3

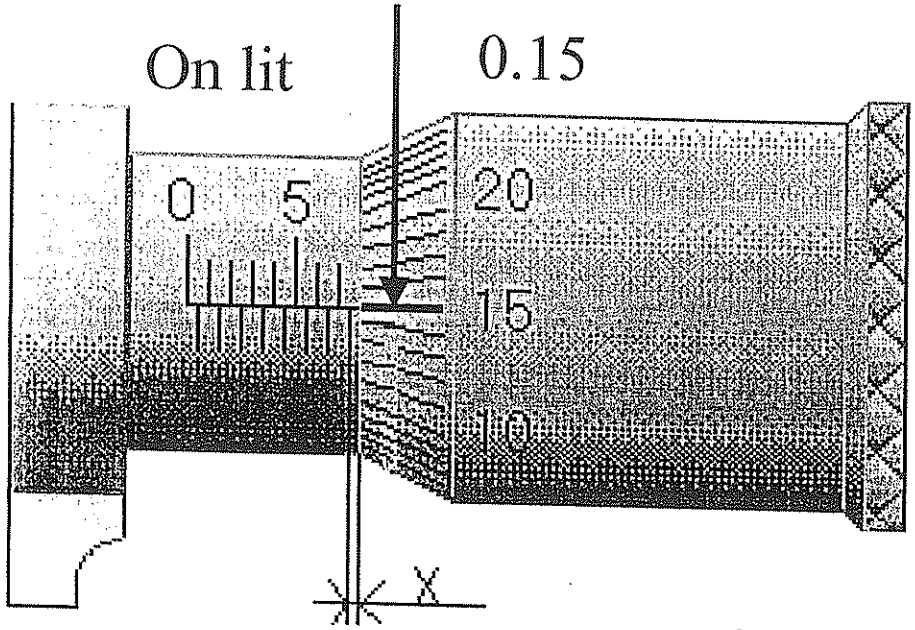

Lecture de la fraction de millimètres X sur le tambour gradué en 0.01mm

ETAPE 1+ETAPE 2 +ETAPE 3 → 7 + 0,5 +0,15

Principe de lecture

Etape 4

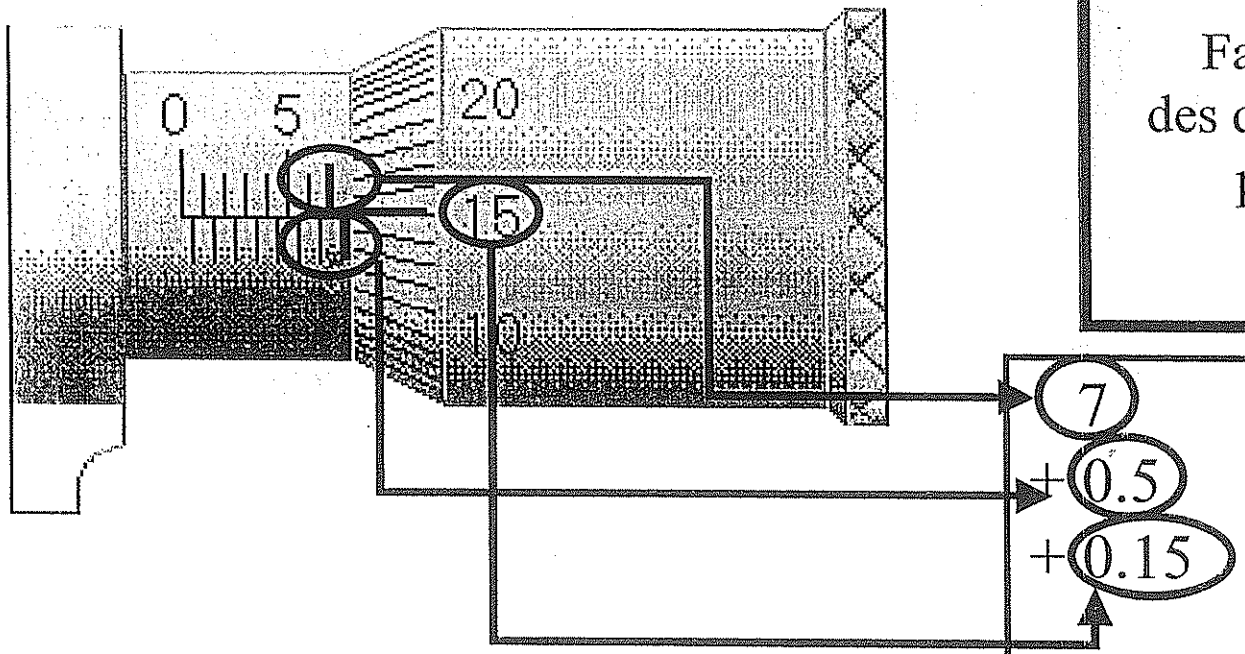

Faire la somme
des différents relevés
pour obtenir
la somme.

7
+ 0.5
+ 0.15
= 7,65mm

Sommaire